SCHNITT C-C

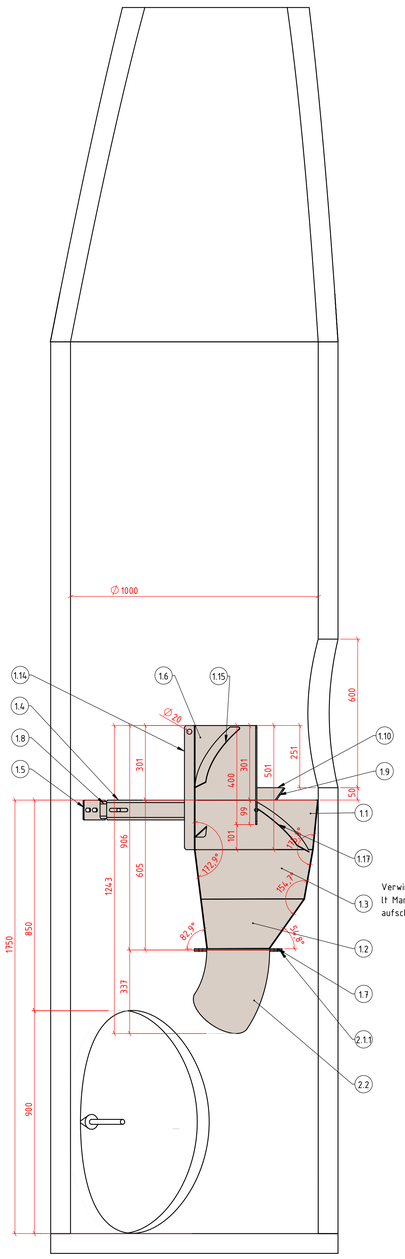

SCHNITT B-B

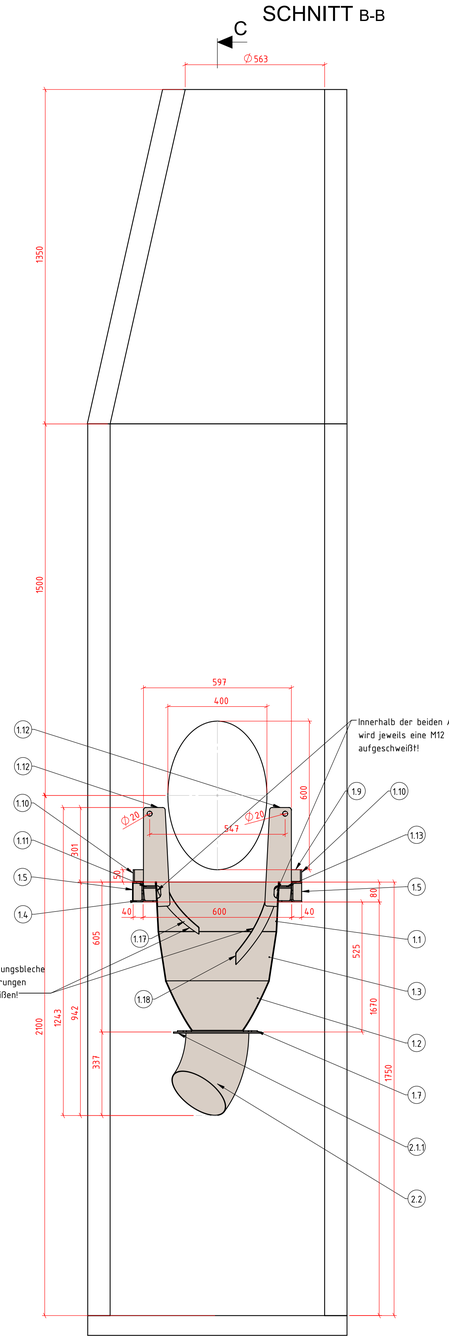

Vorderansicht

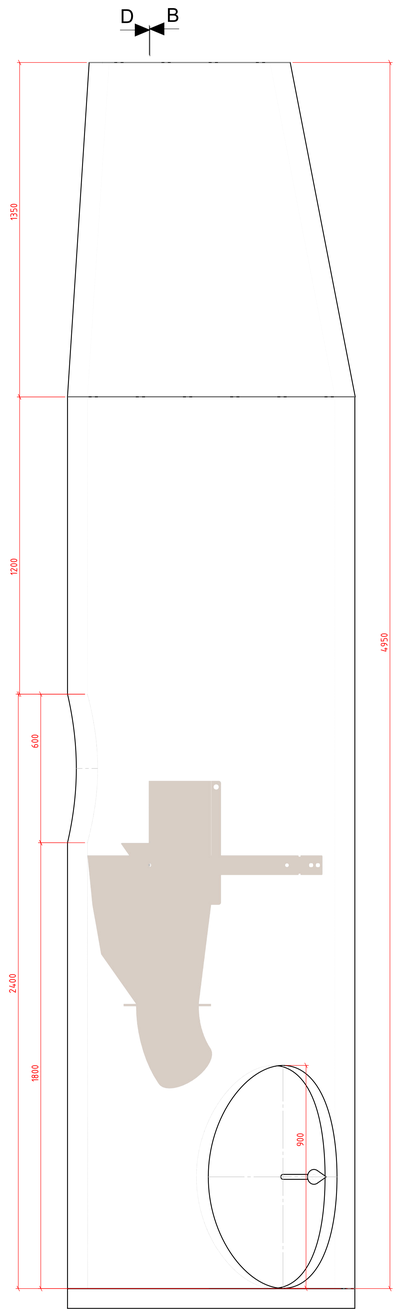

SCHNITT D-D

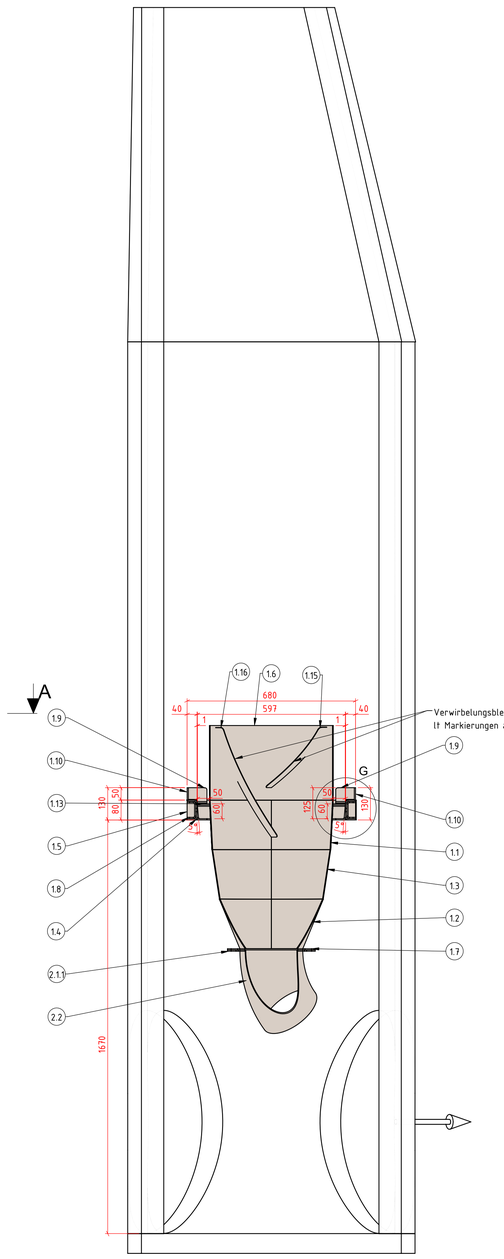

3D-Ansicht

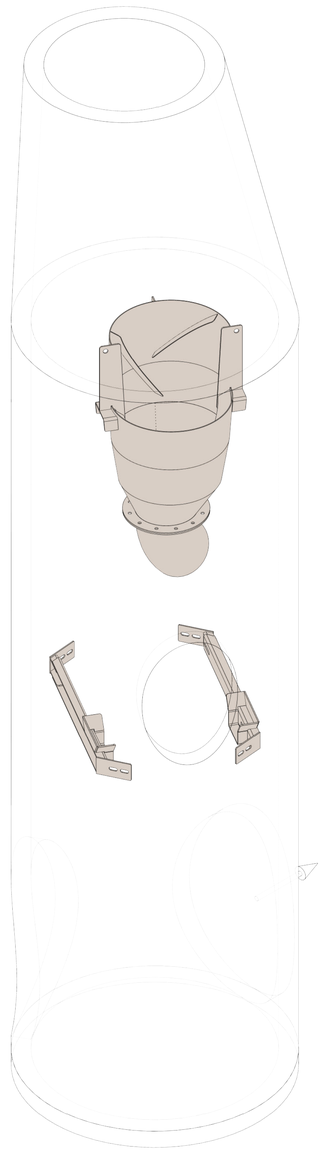

Vorderansicht Trichter

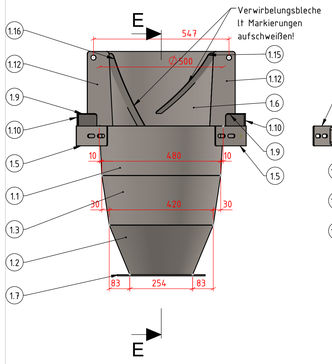

SCHNITT E-E

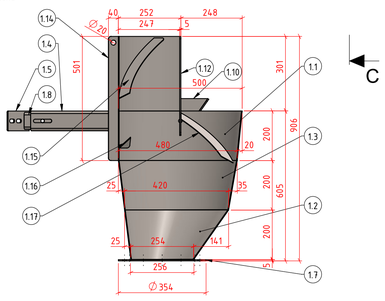

DETAIL G

MAßSTAB 1 : 5

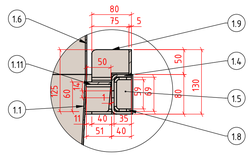

SCHNITT A-A

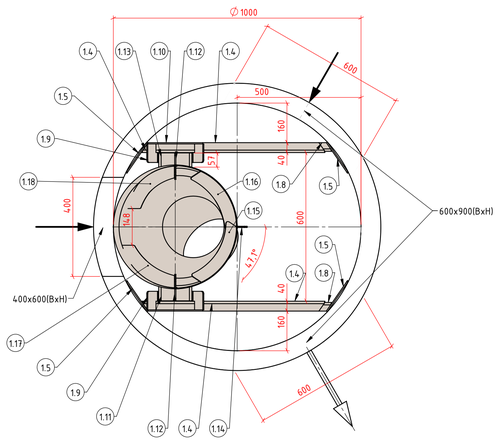

Abwicklung Aufsatzblech oben

t=3mm, 1.4301

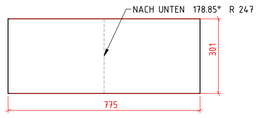

Abwicklung Trichterblech oben

t=3mm, 1.4301

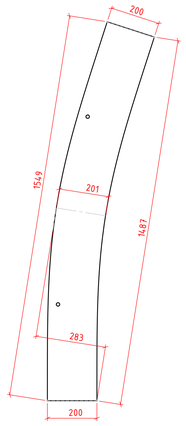

Abwicklung Blechflansch

t=5mm, 1.4301

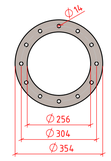

Abwicklung Trichterblech unten

t=3mm, 1.4301

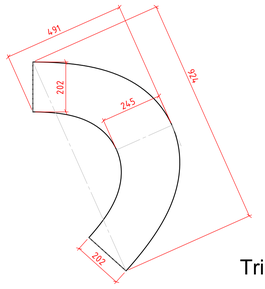

Draufsicht Trichter

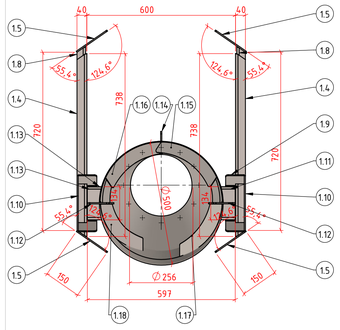

2Stk. Abwicklung U80x40x5mm

t=5mm, 1.4301

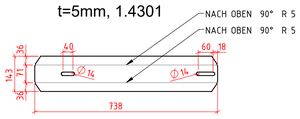

2Stk. Abwicklung Auflagerblech

t=5mm, 1.4301

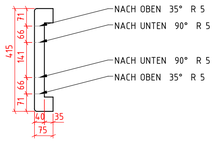

2Stk. Abwicklung Verschubteil

t=5mm, 1.4301

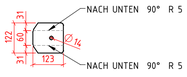

Vorderansicht Rohrverlängerung Trichter

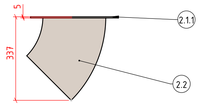

Abwicklung Trichterblech mittig

t=3mm, 1.4301

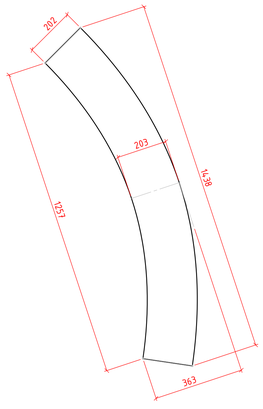

Vorderansicht Träger links

(Träger rechts gespiegelt)

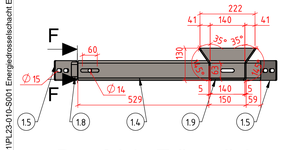

SCHNITT F-F

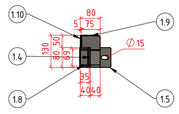

3D-Ansicht Trichter inkl. Träger

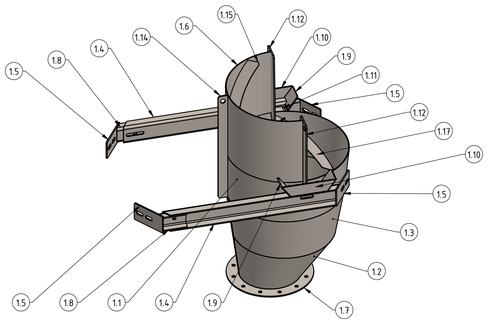

Draufsicht Rohrverlängerung Trichter

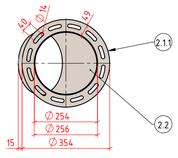

Draufsicht Träger links (Träger rechts gespiegelt)

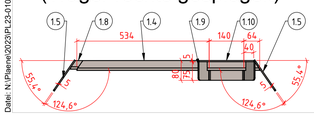

Pos.	Beschreibung	PN	Menge	Abmessungen	Blech	Werkstoff	Gewicht	Fabr.	Type
1	Trichter inkl Befestigung		1			1.4301	45.8		
1.1	Trichterblech oben		1		3	1.4301	7.3		
1.2	Trichterblech unten		1		3	1.4301	5.5		
1.3	Trichterblech mittig		1		3	1.4301	6.7		
1.4	U 80 x 40 x 5 mm		2	738.2	5	1.4301	4.1		
1.5	Befestigungsplatte Träger		4		5	1.4301	0.4		
1.6	Aufsatzblech oben		1		3	1.4301	5.5		
1.7	Blechflansch mit Bohrungen		1		5	1.4301	1.8		
1.8	Verschubteil		2		5	1.4301	0.6		
1.9	Auflagerblech		2		5	1.4301	0.8		
1.10	Endplatte Auflagerblech		2		5	1.4301	0.4		
1.11	Auflagerkonsole links		1		5	1.4301	0.5		
1.12	Versteifungslaschen seitlich		2		5	1.4301	1.3		
1.13	Auflagerkonsole rechts		1		5	1.4301	0.5		
1.14	Versteifungslasche vorne		1		5	1.4301	0.8		
1.15	Verwirbelungsblech 01		1		2	1.4301	0.3		
1.16	Verwirbelungsblech 02		1		2	1.4301	0.4		
1.17	Verwirbelungsblech 03		1		2	1.4301	0.3		
1.18	Verwirbelungsblach 04		1		2	1.4301	0.3		
2	Rohrverlängerung Trichter		1			1.4301	6.2		
2.1	Blechflansch Verrohrung		1			1.4301	1.5		
2.1.1	Grundblech Flansch		1		5	1.4301	1.5		
2.2	Rohrbogen 254mm x 2.0mm		1	45Grad		1.4301	3.438		

Rev. Nr.	Beschreibung	Datum	Gez.	Gep.
002	Verwirbelungsbleche eingangsseitig größerer Durchgang, Rohrverlängerung verkürzt	13.02.2023	UA	EM
001	Verwirbelungsbleche, Befestigung nur mehr durch Auflagerblech, Trichter erhöht	07.02.2023	UA	EM

Revisionstabelle

ISO Methode E — EN 1090-1 EXC 2

Unregelmäßigkeiten gemäß EN ISO 5817 Bewertungsgruppe C für EXC-2
Freimaßtoleranzen nach EN ISO 2768 cL
Schweißkonstruktion soweit nicht anders angegeben:
Schweißnähte nach EN ISO 2553. Schweißtoleranzen EN ISO 13920C
Kehlnähte einseitig geschweißt a=0.7 x t Stumpfnähte durchgeschweißt,
Kehlnähte beidseitig geschweißt a=0.7 x t wenn möglich X-Naht

Auftrag: **SB Windischgarsten - Energiedrosselschacht, Gitterrostabdeckung/ Edelstahl Trichter**

Freigabeplan

Plannummer: **PL23-010-S001**

Auftragsnr.: **AN22/01642**

Planinhalt: **Edelstahltrichter inkl. Montagevorrichtung**

MEISL — Ihr Wasser fließt durch uns

Bauherr / Auftraggeber: **Swietelsky-Faber Kanalsanierung GmbH**

Gez.: UA | Gep.: EM

Erstellt am: 27.01.2023 | Maßstab: 1:10

Gefertigt: | Endkontrolle: | Blattgröße HxB: 1040mm*1040mm | Blatt: 1 von 1

Datei: N:\Planen\2023\PL23-010_SWX\S001\PL23-010-S001 Energiedrosselschacht Edelstahltrichter